АДМИНИСТРАЦИЯ МУНИЦИПАЛЬНОГО ОБРАЗОВАНИЯ ГОРОД КРАСНОДАР

ПОСТАНОВЛЕНИЕ

04.04.2023 № 1395

г. Краснодар

О признании многоквартирного дома по адресу: город Краснодар, Прикубанский внутригородской округ, п. отделения № 2 СКЗНИИСиВ, ул. Главная, 38 литер «А» аварийным и подлежащим сносу

Руководствуясь Жилищным кодексом Российской Федерации и Положением о признании помещения жилым помещением, жилого помещения непригодным для проживания, многоквартирного дома аварийным и подлежащим сносу или реконструкции, садового дома жилым домом и жилого дома садовым домом, утверждённым постановлением Правительства Российской Федерации от 28.01.2006 № 47, на основании заключения межведомственной комиссии администрации муниципального образования город Краснодар по использованию жилищного фонда от 06.03.2023 № 439-08/П п о с т а н о в л я ю:

1. Признать многоквартирный дом по адресу: город Краснодар, Прикубанский внутригородской округ, п. отделения № 2 СКЗНИИСиВ, ул. Главная, 38 литер «А» аварийным и подлежащим сносу.

2. Муниципальному казённому учреждению муниципального образования город Краснодар «Горжилхоз» (Косинков) в течение 5 рабочих дней со дня издания настоящего постановления уведомить собственников помещений в многоквартирном доме по адресу: город Краснодар, Прикубанский внутригородской округ, п. отделения № 2 СКЗНИИСиВ, ул. Главная, 38 литер «А» об изданном постановлении.

3. Контроль за выполнением настоящего постановления возложить на департамент городского хозяйства и топливно-энергетического комплекса администрации муниципального образования город Краснодар (Сторчун).

УПРАВЛЕНИЕ ДЕЛАМИ

Заместитель главы муниципального образования город Краснодар М.В.Опищенко

АДМИНИСТРАЦИЯ МУНИЦИПАЛЬНОГО ОБРАЗОВАНИЯ ГОРОД КРАСНОДАР

РАСПОРЯЖЕНИЕ

04.04.2023 № 131-р

г. Краснодар

О дальнейшем использовании помещений в многоквартирном доме по адресу: город Краснодар, Прикубанский внутригородской округ, п. отделения № 2 СКЗНИИСиВ, ул. Главная, 38 литер «А»

В соответствии со статьёй 32 Жилищного кодекса Российской Федерации, с пунктом 49 Положения о признании помещения жилым помещением, жилого помещения непригодным для проживания, многоквартирного дома аварийным и подлежащим сносу или реконструкции, садового дома жилым домом и жилого дома садовым домом, утверждённого постановлением Правительства Российской Федерации от 28.01.2006 № 47, на основании заключения межведомственной комиссии администрации муниципального образования город Краснодар по использованию жилищного фонда от 06.03.2023 № 439-08/П:

1. Срок отселения граждан из помещений в многоквартирном доме по адресу: город Краснодар, Прикубанский внутригородской округ, п. отделения № 2 СКЗНИИСиВ, ул. Главная, 38 литер «А» до 01.05.2024.

2. Собственникам помещений осуществить снос многоквартирного дома по адресу: город Краснодар, Прикубанский внутригородской округ, п. отделения № 2 СКЗНИИСиВ, ул. Главная, 38 литер «А» до 01.07.2024.

3. Муниципальному казённому учреждению муниципального образования город Краснодар «Горжилхоз» (Косинков) в течение 5 рабочих дней со дня издания настоящего распоряжения уведомить собственников помещений в многоквартирном доме по адресу: город Краснодар, Прикубанский внутригородской округ, п. отделения № 2 СКЗНИИСиВ, ул. Главная, 38 литер «А» об изданном распоряжении.

4. Контроль за выполнением настоящего распоряжения возложить на департамент городского хозяйства и топливно-энергетического комплекса администрации муниципального образования город Краснодар (Сторчун).

Заместитель главы муниципального образования город Краснодар М.В.Онищенко

Общество с ограниченной ответственностью
"СтройПроектКонтроль"

192241, г. Санкт-Петербург,
Южное шоссе 53к2, 225
e-mail: office@stroy-pk.ru;
тел. +7 (962) 692-13-52

Заказчик: Муниципальное казённое учреждение
муниципального образования город Краснодар «Горжилхоз»

ЗАКЛЮЧЕНИЕ

по результатам обследования строительных конструкций объекта: Многоквартирный дом, расположенный по адресу: Краснодарский край, г. Краснодар, п. отделения №2 СКЗНИИСиВ, ул. Главная, 38 литер «А»

Шифр: 26-ТО/22-26

г. Краснодар, 2022

Общество с ограниченной ответственностью
"СтройПроектКонтроль"

192241, г. Санкт-Петербург,
Южное шоссе 53к2, 225
e-mail: office@stroy-pk.ru;
тел. +7 (962) 692-13-52

Заключение по результатам обследования строительных конструкций объекта: Многоквартирный дом, расположенный по адресу: Краснодарский край, г. Краснодар, п. отделения №2 СКЗНИИСиВ, ул. Главная, 38 литер «А»

Шифр: 26-ТО/22-26

Генеральный директор В. Ю. Тарасов

Исполнитель А. А. Кужелев

г. Краснодар, 2022

Утверждаю
Генеральный директор
ООО «СтройПроектКонтроль»
_____ В.Ю. Тарасов
От 17 ноября 2022 года

Заключение

По результатам инженерно-технического обследования, в соответствии с "СП 454.1325800.2019. Свод правил. Здания жилые многоквартирные. Правила оценки аварийного и ограниченно-работоспособного технического состояния", объект исследования – многоквартирный дом, расположенный по адресу: Краснодарский край, г. Краснодар, п. отделения №2 СКЗНИИСиВ, ул. Главная, 38 литер «А» находится в аварийном техническом состоянии и не пригоден для дальнейшей безопасной эксплуатации и проживания. В связи с нецелесообразностью и неэффективностью восстановления первоначальных технических и эксплуатационных характеристик, объект исследования - многоквартирный дом, расположенный по адресу: Краснодарский край, г. Краснодар, п. отделения №2 СКЗНИИСиВ, ул. Главная, 38 литер «А» подлежит сносу.

Сведения об организации:

Общество с ограниченной ответственностью «СтройПроектКонтроль», юридический адрес: 652873, Кемеровская область, г Междуреченск, Вокзальная ул, д. 76, кв. 62, фактический адрес: 192241, г. Санкт-Петербург, Южное шоссе 53к2, 225. ОГРН 1214200012960, ИНН 4214041756, КПП 421401001. Состоит в ассоциации Саморегулируемой организации Ассоциация «Объединение изыскателей» СРО А «Объединение изыскателей» г. Санкт-Петербург. Регистрационный номер в государственном реестре саморегулируемых организаций СРО-И-030-25112011.

Заказчик:

Муниципальное казённое учреждение муниципального образования город Краснодар «Горжилхоз», в лице заместителя директора Пелипенко Евгения Николаевича.

Муниципальный контракт № 0318300119422000026 от 9 марта 2022 года.
Шифр: 26-ТО/22-26

Исполнитель А. А. Кужелев

Содержание

Заключение по результатам обследования 5
Фиксация дефектов несущих строительных конструкций многоквартирного здания 8
Выводы и рекомендации 13
Используемые нормативные документы и справочные материалы 14
Поверки приборов 15
Копии документов 19

Заключение по результатам обследования

Место проведения: Краснодарский край, г. Краснодар, п. отделения №2 СКЗНИИСиВ, ул. Главная, 38 литер «А».

Дата начала обследования: 07 ноября 2022 года, 13 часов 00 минут.

Дата окончания обследования: 07 ноября 2022 года, 14 часов 00 минут.

Техническое заключение по оценке технического состояния многоквартирного здания	
1. Адрес дома:	Краснодарский край, г. Краснодар, п. отделения №2 СКЗНИИСиВ, ул. Главная, 38 литер «А»
2. Год постройки:	1990 г.
3. Кадастровый номер объекта:	Нет данных
4. Кадастровый номер участка:	Нет данных
5. Исполнитель (Наименование/ИНН/адрес/телефон/E-mail/ФИО эксперта):	Общество с ограниченной ответственностью «СтройПроектКонтроль»/ ИНН 4214041756/юридический адрес: 652873, Кемеровская область, г Междуреченск, Вокзальная ул, д. 76, кв. 62, фактический адрес: 192241, г. Санкт-Петербург, Южное шоссе 53к2, 225/ тел.: +7-962-692-13-52/ почта office@stroy-pk.ru В.Ю. Тарасов
6. Заказчик (наименование/ ИНН/адрес/ телефон/E-mail/представитель (ФИО):	Муниципальное казённое учреждение муниципального образования город Краснодар «Горжилхоз»/ ИНН 2309135462/350033, РФ, ИНН 2309135462/ 350033, РФ, г. Краснодар, ул. Товарная, 4/ 8 (861) 267-34-20 Е.Н.Пелипенко/ почта:mvk-gjh@mail.ru
7. Эксплуатирующая организация (наименование/ИНН/адрес/телефон/E-mail/представитель (ФИО)):	Данные отсутствуют
8. Инициатор (тип/ИНН/представитель (ФИО)/телефон/E-mail):	Муниципальное казённое учреждение муниципального образования город Краснодар «Горжилхоз»/ ИНН 2309135462/350033, РФ, ИНН 2309135462/ 350033, РФ, г. Краснодар, ул. Товарная, 4/ 8 (861) 267-34-20 Е.Н.Пелипенко/ почта:mvk-gjh@mail.ru
9. Технические характеристики:	Многоквартирный дом
9.1 Общее количество этажей:	2

10. Сведения о техническом состоянии несущих строительных конструкций

Часть здания	Материал несущей строительной конструкции	Общее кол-во единичных конструкций одного типа, шт	Кол-во обследованных конструкций, шт	Аварийные, % общего числа конструкций/ шт	Ограниченно работоспособные, % общего числа конструкций/шт	Дефектов не выявлено, % от общего кол-ва конструкций	Мониторинг, %/шт
Фундамент	Бетон	23	23	0%/0	0%/0	100%/23	0%/0
Стены наружные и внутренние	Железобетон	23	23	18%/4	65%/15	17%/4	0%/0
Колонна	Не предусмотрено конструктивными решениями						
Балка, ригель	Не предусмотрено конструктивными решениями						
Перекрытие	Железобетон	4	4	25%/1	0%/0	75%/3	0%/0
Покрытие	Рубероид	1	1	100%/1	0%/0	0%/0	0%/0
Балконы, козырьки	Железобетон	10	10	0%/0	0%/0	100%/10	0%/0
Лестница	Железобетон	2	2	0%/0	0%/0	100%/2	0%/0

План 1-ого этажа

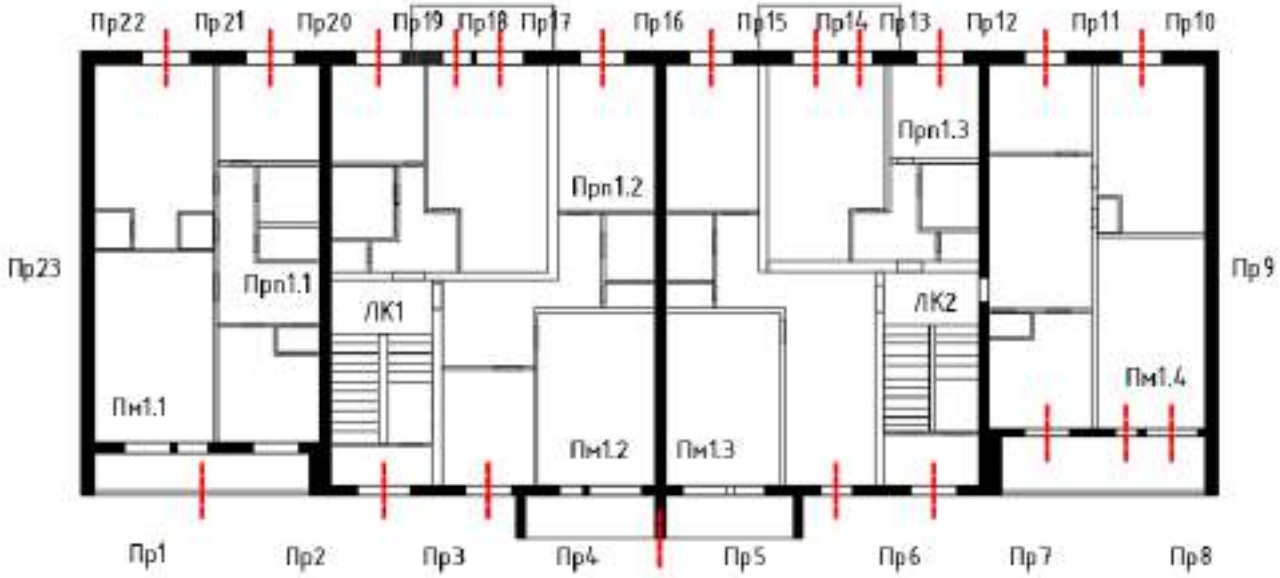

План 2-ого этажа

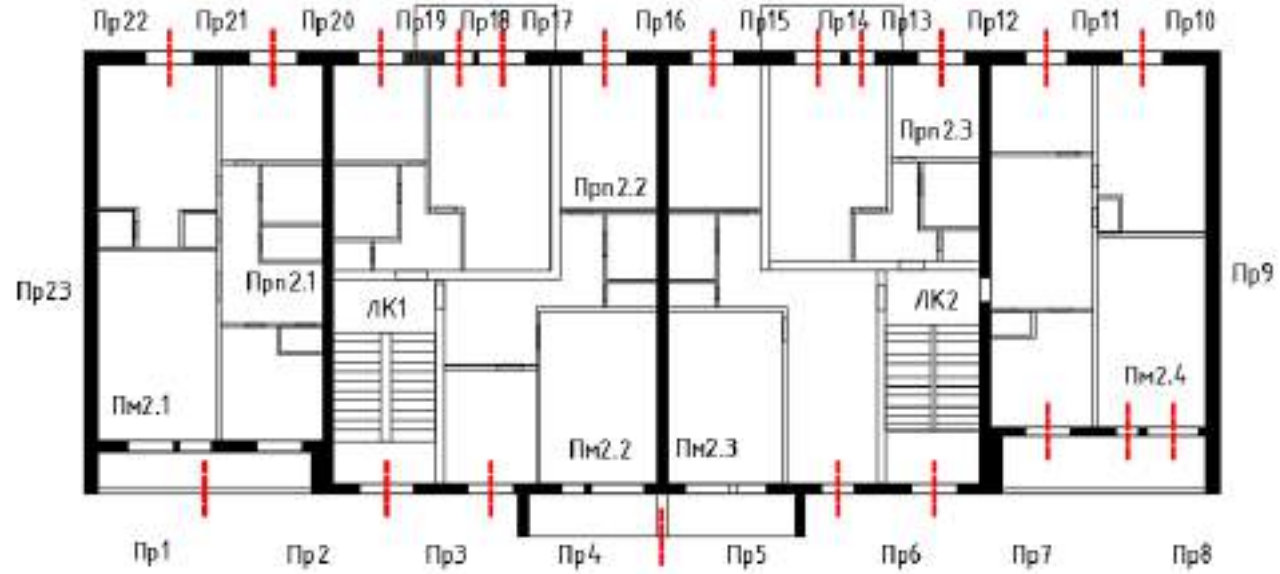

Фасад 1 (фундамент 1, стена 1, покрытие 1)

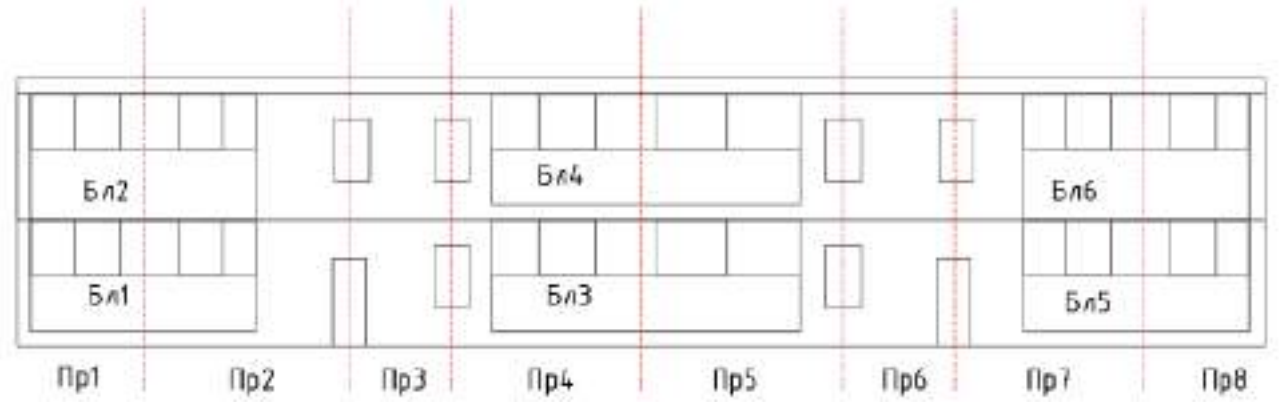

Фасад 2 (фундамент 2, стена 2, покрытие 2)

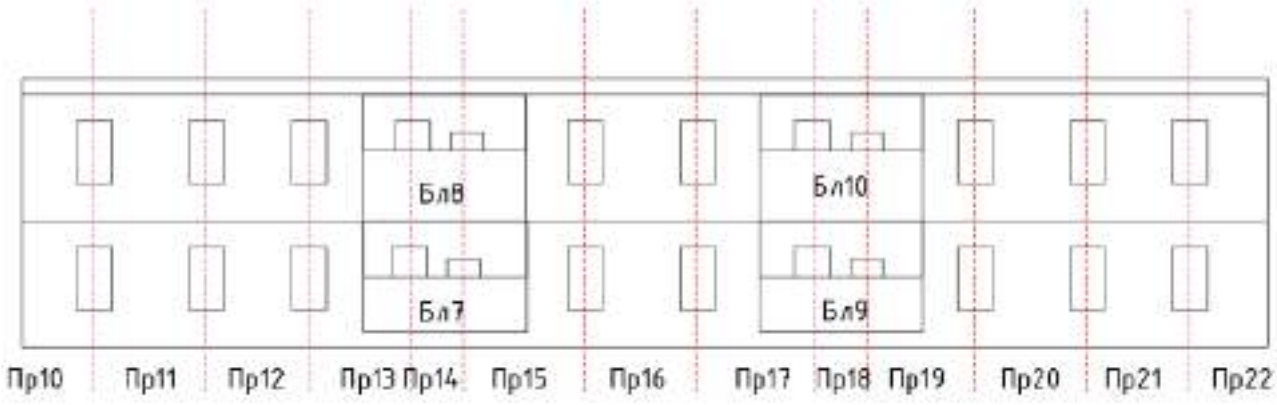

Фасад 3 (фундамент 3, стека 3, покрытие 3)	Фасад 4 (фундамент 4, стека 4, покрытие 4)
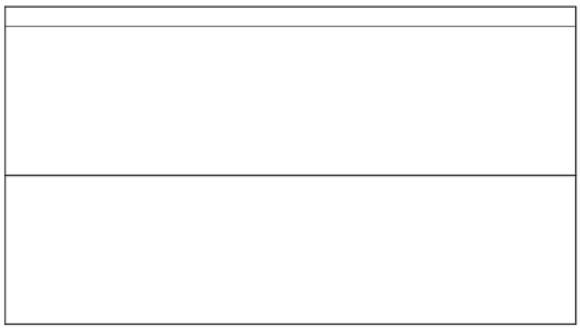 Пр9	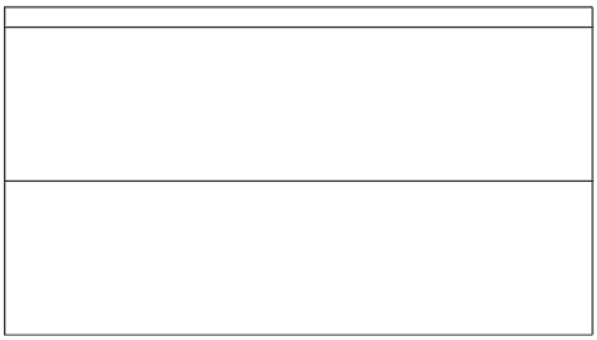 Пр23

Схема разреза

Рекомендации по результатам оценки:

- установлена аварийная категория технического состояния многоквартирного здания.

Выполнил: А. А. Кужелев 17.11.2022 г.

Фиксация дефектов несущих строительных конструкций многоквартирного здания

Фиксация дефектов несущих строительных конструкций многоквартирного здания					
Уровень размещения несущей строительной конструкции	Конструктивный элемент несущей строительной конструкции	Единичная конструкция	Материал единичной конструкции	Вложенные таблицы	Итоговое техническое состояние несущей строительной конструкции
1	2	3	4	5	6
Уровень 1	Стены наружные, внутренние несущие поперечные/продольные	Пр 1-8	Железобетон	В1	Ограниченно-работоспособное
		Пр 9	Железобетон	В2	Аварийное
		Пр 9	Железобетон	В3	Аварийное
		Пр 12-14	Железобетон	В4	Аварийное
		Пр 10-11 Пр 15-19	Железобетон	В5	Ограниченно-работоспособное
Уровень 2	Стены наружные, внутренние несущие поперечные/продольные	Пр 1-8	Железобетон	В1	Ограниченно-работоспособное
		Пр 9	Железобетон	В2	Аварийное
		Пр 9	Железобетон	В3	Аварийное
		Пр 12-14	Железобетон	В4	Аварийное
		Пр 10-11 Пр 15-19	Железобетон	В5	Ограниченно-работоспособное
	Плита покрытия	Пм4.4	Железобетон	В6	Аварийное
	Кровля	К.р.	Рубероид	В7, В8	Аварийное

Вложенные таблицы:

Таблица В1

Наименование критерия	Значение		Фактическое состояние		
	Ограниченно-работоспособное	Аварийное	Фактическое значение оцениваемого параметра	Фотография дефекта	Заключение
Размоноличивание швов между плитами, отсутствие защитного слоя бетона, оголение арматуры	Выявлено	-	Локально размоноличены швы между плитами, оголена арматура, отсутствует защитный слой бетона		Ограниченно-работоспособное

Таблица В2

Наименование критерия	Значение		Фактическое состояние		
	Ограниченно-работоспособное	Аварийное	Фактическое значение оцениваемого параметра	Фотография дефекта	Заключение
Крен стеновой панели	1/80-1/50 высоты стены	Более 1/50 высоты стены	Более 1/50 высоты стены		Аварийное

Таблица В3

Наименование критерия	Значение		Фактическое состояние		
	Ограниченно-работоспособ-ное	Аварийное	Фактическое значение оцениваемого параметра	Фотография дефекта	Заключение
Неверный узел анкеровки накренившейся стеновой панели	-	Выявлено	Использован неприменимый узел анкеровки стеновой панели при ремонтно-восстановительных работах		Аварийное

Таблица В4

Наименование критерия	Значение		Фактическое состояние		
	Ограниченно-работоспособ-ное	Аварийное	Фактическое значение оцениваемого параметра	Фотография дефекта	Заключение
Крен стеновой панели	1/80-1/50 высоты стены	Более 1/50 высоты стены	Более 1/50 высоты стены		Аварийное

Таблица В5

Наименование критерия	Значение		Фактическое состояние		
	Ограниченно-работоспособное	Аварийное	Фактическое значение оцениваемого параметра	Фотография дефекта	Заключение
Размоноличивание швов между плитами, отсутствие защитного слоя бетона, оголение арматуры	Выявлено	-	Локально размоноличены швы между плитами, оголена арматура, отсутствует защитный слой бетона		Ограниченно-работоспособное

Таблица В6

Наименование критерия	Значение		Фактическое состояние		
	Ограниченно-работоспособное	Аварийное	Фактическое значение оцениваемого параметра	Фотография дефекта	Заключение
Крен	1/80-1/50 ширины плиты	Более 1/50 ширины плиты	Более 1/50 ширины плиты		Аварийное

Таблица В7

Наименование критерия	Значение		Фактическое состояние		
	Ограниченно-работоспособное	Аварийное	Фактическое значение оцениваемого параметра	Фотография дефекта	Заключение
Следы протечек кровли	-	Выявлено	Повсеместные протечки кровли в местах крена плиты покрытия		Аварийное

Таблица В8

Наименование критерия	Значение		Фактическое состояние		
	Ограниченно-работоспособное	Аварийное	Фактическое значение оцениваемого параметра	Фотография дефекта	Заключение
Ремонт покрытия кровли выполнен с ошибками	-	Выявлено	При ремонте покрытия кровли не выполнена разуклонка, ввиду чего вода не уходит с кровли		Аварийное

Выводы рекомендации

Общее техническое состояние несущих строительных конструкций объекта определено как аварийное. При осмотре конструкций здания, зафиксированы многочисленные крены стеновых панелей и плит покрытия. Обследование внутренних стен и перекрытий ограничено собственниками помещений. Ремонт кровли здания выполнен с ошибками, ввиду чего наблюдаются повсеместные протечки с кровли, биопоражение стен и плит перекрытий. Усиление накренившихся стеновых панелей и плит покрытия выполнено с ошибками. Существует опасность для пребывания людей.

В связи с нецелесообразностью и неэффективностью восстановления первоначальных технических и эксплуатационных характеристик, объект исследования - многоквартирный дом, расположенный по адресу: Краснодарский край, г. Краснодар, п. отделения №2 СКЗНИИСиВ, ул. Главная, 38 литер «А» подлежит сносу.

Выполнил А.А. Кужелев _____ 17.11.2022

Используемые нормативные документы и справочные материалы:

1. "СП 13-102-2003. Правила обследования несущих строительных конструкций зданий и сооружений"
2. "СП 454.1325800.2019. Свод правил. Здания жилые многоквартирные. Правила оценки аварийного и ограниченно-работоспособного технического состояния"
3. "ГОСТ 31937-2011. Межгосударственный стандарт. Здания и сооружения. Правила обследования и мониторинга технического состояния"
4. "МДС 13-20.2004. Комплексная методика по обследованию и энергоаудиту реконструируемых зданий. Пособие по проектированию"
5. "Пособие по обследованию строительных конструкций зданий"
6. "Рекомендации по оценке надежности строительных конструкций зданий и сооружений по внешним признакам" М., 2001
7. ВСН 58-88 (р) Положение об организации и проведении реконструкции, ремонта и технического обслуживания зданий, объектов коммунального и социально-культурного назначения
8. МДК 2-04.2004 Методическое пособие по содержанию и ремонту жилищного фонда

Поверки приборов

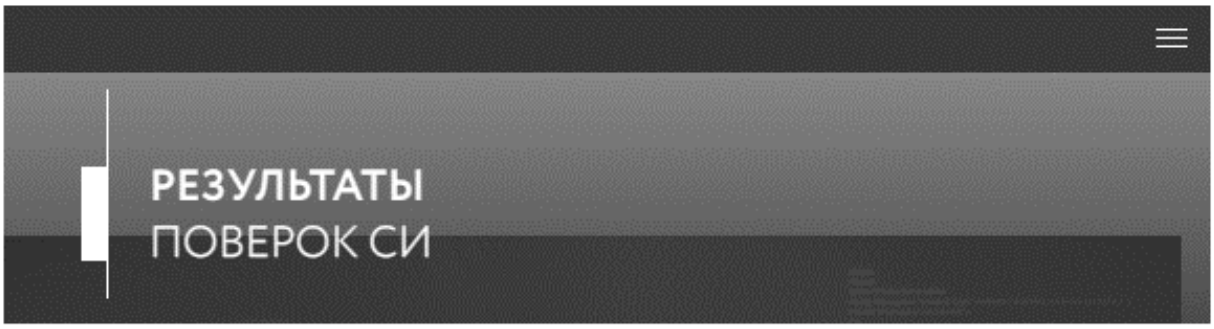

Сведения о результатах поверки СИ

Регистрационный номер типа СИ	44552-10
Тип СИ	DLE 40
Наименование типа СИ	Дальномеры лазерные
Заводской номер СИ	408588542
Модификация СИ	DLE 40

Сведения о поверке

Наименование организации-поверителя	ОБЩЕСТВО С ОГРАНИЧЕННОЙ ОТВЕТСТВЕННОСТЬЮ "КВАЛИТЕСТ"(ООО "КВАЛИТЕСТ")
Условный шифр знака поверки	ДНВ
Владелец СИ	Юридическое лицо
Тип поверки	Периодическая
Дата поверки СИ	12.04.2022
Поверка действительна до	11.04.2023
Наименование документа, на основании которого выполнена поверка	МП РЭ, ГЦИ СИ ФГУ «Ростест-Москва», 11.2009г.
СИ пригодно	Да
Номер свидетельства	С-ДНВ/12-04-2022/148348044
Знак поверки в паспорте	Нет
Знак поверки на СИ	Нет

Средства поверки

Эталоны единицы величины

3.2.ВЮМ.0024.2019: Эталон единицы длины 1 разряда в диапазоне значений от 24 до 2500 м

Доп. сведения

Поверка в сокращенном объеме	Нет

Закрыть

Федеральное агентство по техническому регулированию и метрологии
e-mail: fgis2@gost.ru

РЕЗУЛЬТАТЫ ПОВЕРОК СИ

Сведения о результатах поверки СИ

Регистрационный номер типа СИ	75296-19
Тип СИ	RGK
Наименование типа СИ	Рулетки измерительные металлические
Заводской номер СИ	220306
Модификация СИ	RGK R-3, КТ2

Сведения о поверке

Наименование организации-поверителя	ОБЩЕСТВО С ОГРАНИЧЕННОЙ ОТВЕТСТВЕННОСТЬЮ "АВТОПРОГРЕСС-М" (ООО "АВТОПРОГРЕСС-М")
Условный шифр знака поверки	АЦМ
Владелец СИ	-
Тип поверки	Первичная
Дата поверки СИ	11.04.2022
Поверка действительна до	10.04.2023
Наименование документа, на основании которого выполнена поверка	МП АПМ 118-18
СИ пригодно	Да
Номер свидетельства	С-АЦМ/11-04-2022/147483991
Знак поверки в паспорте	Нет
Знак поверки на СИ	Нет

Средства поверки

Средства измерений, применяемые в качестве эталона

36469.07.ЗР.00256049; 36469-07; Ленты измерительные эталонные 3-го разряда; Нет данных; 50 м; 926/5; 2008; ЗР; Эталон 3-го разряда; Приказ от 29 декабря 2018 года N 2840

Доп. сведения

Поверка в сокращенном объеме	Нет

Закрыть

Федеральное агентство по техническому регулированию и метрологии
e-mail: fgis2@gost.ru

НОПРИЗ

АССОЦИАЦИЯ САМОРЕГУЛИРУЕМЫХ ОРГАНИЗАЦИЙ ОБЩЕРОССИЙСКАЯ НЕГОСУДАРСТВЕННАЯ НЕКОММЕРЧЕСКАЯ ОРГАНИЗАЦИЯ – ОБЩЕРОССИЙСКОЕ МЕЖОТРАСЛЕВОЕ ОБЪЕДИНЕНИЕ РАБОТОДАТЕЛЕЙ «НАЦИОНАЛЬНОЕ ОБЪЕДИНЕНИЕ САМОРЕГУЛИРУЕМЫХ ОРГАНИЗАЦИЙ, ОСНОВАННЫХ НА ЧЛЕНСТВЕ ЛИЦ, ВЫПОЛНЯЮЩИХ ИНЖЕНЕРНЫЕ ИЗЫСКАНИЯ, И САМОРЕГУЛИРУЕМЫХ ОРГАНИЗАЦИЙ, ОСНОВАННЫХ НА ЧЛЕНСТВЕ ЛИЦ, ОСУЩЕСТВЛЯЮЩИХ ПОДГОТОВКУ ПРОЕКТНОЙ ДОКУМЕНТАЦИИ»

ВЫПИСКА

из единого реестра сведений о членах саморегулируемых организаций в области инженерных изысканий и в области архитектурно-строительного проектирования и их обязательствах

4214041756-20221117-1429
(регистрационный номер выписки)

17.11.2022
(дата формирования выписки)

Настоящая выписка содержит сведения о юридическом лице (индивидуальном предпринимателе)

Общество с ограниченной ответственностью «СтройПроектКонтроль»
(полное наименование юридического лица/ФИО индивидуального предпринимателя)

1214200012960
(основной государственный регистрационный номер)

№ п/п	Наименование	Сведения
С 28.09.2021 является членом СРО Саморегулируемая организация Ассоциация "Объединение изыскателей" (СРО-И-030-25112011)		

1	Сведения о члене саморегулируемой организации: идентификационный номер налогоплательщика, полное и сокращенное наименование юридического лица, адрес места нахождения, фамилия, имя, отчество индивидуального предпринимателя, место фактического осуществления деятельности, единый регистрационный номер члена саморегулируемой организациии дата его регистрации в реестре	4214041756, Общество с ограниченной ответственностью «СтройПроектКонтроль», ООО «СПК», 652873, г.о. Междуреченский, Междуреченск, ул.Вокзальная, д.76, кв.62, И-030-004214041756-0358, 28.09.2021
2	Дата и номер решения о приеме в члены саморегулируемой организации, дата вступления в силу решения о приеме в члены саморегулируемой организации	30-21 от 28.09.2021, 28.09.2021
3	Дата и номер решения об исключении из членов саморегулируемой организации, основания исключения	
4	Сведения о наличии у члена саморегулируемой организации права выполнять инженерные изыскания:	
	а) в отношении объектов капитального строительства (кроме особо опасных, технически сложных и уникальных объектов, объектов использования атомной энергии);	Да, 28.09.2021
	б) в отношении особо опасных, технически сложных и уникальных объектов капитального строительства (кроме объектов использования атомной энергии);	Нет

	в) в отношении объектов использования атомной энергии	Нет
5	Сведения об уровне ответственности члена саморегулируемой организации по обязательствам по договору подряда на выполнение инженерных изысканий, в соответствии с которым указанным членом внесен взнос в компенсационный фонд возмещения вреда	Первый уровень ответственности (не превышает двадцать пять миллионов рублей)
6	Сведения о приостановлении права выполнять инженерные изыскания в отношении объектов капитального строительства	
7	Дата, с которой член саморегулируемой организации имеет право выполнять инженерные изыскания по договорам подряда, заключаемым с использованием конкурентных способов заключения договоров, в соответствии с которым указанным членом внесен взнос в компенсационный фонд обеспечения договорных обязательств	28.09.2021
	Дата уплаты дополнительного взноса	Нет

8	Сведения об уровне ответственности члена саморегулируемой организации по обязательствам по договорам подряда на выполнение инженерных изысканий, заключаемым с использованием конкурентных способов заключения договоров, в соответствии с которым указанным членом внесен взносв компенсационный фонд обеспечения договорных обязательств	Первый уровень ответственности (не превышает двадцать пять миллионов рублей)
9	Сведения о приостановлении права выполнять инженерные изыскания по договорам подряда, заключаемым с использованием конкурентных способов заключения договоров	
10	Фактический совокупный размер обязательств по договорам подряда на выполнение инженерных изысканий, заключаемым с использованием конкурентных способов заключения договоров на дату выдачи выписки (руб.)	Нет

Руководитель Аппарата

А.О. Кожуховский

РОССИЙСКАЯ ФЕДЕРАЦИЯ

ФЕДЕРАЛЬНОЕ ГОСУДАРСТВЕННОЕ АВТОНОМНОЕ ОБРАЗОВАТЕЛЬНОЕ УЧРЕЖДЕНИЕ
ВЫСШЕГО ОБРАЗОВАНИЯ
«САНКТ-ПЕТЕРБУРГСКИЙ ПОЛИТЕХНИЧЕСКИЙ УНИВЕРСИТЕТ ПЕТРА ВЕЛИКОГО»
г. Санкт-Петербург

ДИПЛОМ СПЕЦИАЛИСТА

107824 4523915

ДОКУМЕНТ ОБ ОБРАЗОВАНИИ И О КВАЛИФИКАЦИИ

Регистрационный номер
41/05/31

Дата выдачи
23 июня 2021 года

Настоящий диплом свидетельствует о том, что

Тарасов
Виктор Юрьевич

освоил(а) программу специалитета по специальности

08.05.01 СТРОИТЕЛЬСТВО УНИКАЛЬНЫХ ЗДАНИЙ И СООРУЖЕНИЙ

и успешно прошел(ла) государственную итоговую аттестацию.

Решением Государственной экзаменационной комиссии присвоена квалификация

ИНЖЕНЕР-СТРОИТЕЛЬ

Протокол № **Д007-5-048** от «**21**» **июня** **2021** г.

Председатель Государственной экзаменационной комиссии **Ершов В.В.**

Руководитель образовательной организации **Разинкина Е.М.**

М.П.

ФЕДЕРАЛЬНОЕ ГОСУДАРСТВЕННОЕ АВТОНОМНОЕ
ОБРАЗОВАТЕЛЬНОЕ УЧРЕЖДЕНИЕ
ВЫСШЕГО ОБРАЗОВАНИЯ
«САНКТ-ПЕТЕРБУРГСКИЙ ПОЛИТЕХНИЧЕСКИЙ
УНИВЕРСИТЕТ ПЕТРА ВЕЛИКОГО»

УДОСТОВЕРЕНИЕ

О ПОВЫШЕНИИ КВАЛИФИКАЦИИ

782400048362

Настоящее удостоверение свидетельствует о том, что

Тарасов

(фамилия, имя, отчество)

Виктор Юрьевич

с « 11 » января 2021 г. по « 22 » января 2021 г.

прошел(ла) обучение в **Санкт-Петербургском политехническом университете Петра Великого**

(наименование образовательной организации)

по **программе «Обследование строительных конструкций и грунтов основания зданий и сооружений»**

(наименование программы дополнительного профессионального образования)

в объеме **72 часов**

(количество часов)

Документ о квалификации

Руководитель А.С. Курзанова

Секретарь А.В. Артемова

Город Санкт-Петербург год 2021

Регистрационный номер 5923/21-31

Изм.	Кол.уч.	Лист	№док	Подп.	Дата

26-ТО/22-26

АДМИНИСТРАЦИЯ МУНИЦИПАЛЬНОГО ОБРАЗОВАНИЯ ГОРОД КРАСНОДАР
МЕЖВЕДОМСТВЕННАЯ КОМИССИЯ ПО ИСПОЛЬЗОВАНИЮ ЖИЛИЩНОГО ФОНДА
Красная ул., 122, г. Краснодар, 350000, тел: (861) 210-17-51, факс: (861) 210-17-50

ЗАКЛЮЧЕНИЕ

об оценке соответствия помещения (многоквартирного дома) требованиям, установленным в Положении о признании помещения жилым помещением, жилого помещения непригодным для проживания и многоквартирного дома аварийным и подлежащим сносу или реконструкции

06.03.2023 **№ 439-08/П**

город Краснодар, Прикубанский внутригородской округ, п. отделения № 2 СКЗНИИСиВ ул. Главная, 38 литер «А»

Постановлением администрации муниципального образования город Краснодар от 17.08.2010 № 6153 утвержден состав межведомственной комиссии администрации муниципального образования город Краснодар по использованию жилищного фонда (далее – Комиссия):

Председатель комиссии, заместитель директора департамента городского хозяйства и топливно-энергетического комплекса администрации муниципального образования город Краснодар, начальник жилищного отдела А.С.Лащ;

заместитель председателя комиссии, заместитель директора департамента архитектуры и градостроительства администрации муниципального образования город Краснодар А.А.Саламатин;

секретарь комиссии, начальник отдела по работе межведомственной комиссии МКУ «Горжилхоз» П.В.Хамидуллин;

члены комиссии:
главный специалист отдела правовых экспертиз правового департамента администрации муниципального образования город Краснодар М.А.Каверина;

заместитель начальника отдела ГБУ КК «Крайтехинвентаризация-Краевое БТИ» по городу Краснодару (по согласованию) А.А.Чупахин;

начальник управления по жилищным вопросам администрации муниципального образования город Краснодар П.М.Абрамчик;

помощник врача по гигиене труда ФБУЗ «Центр гигиены и эпидемиологии в Краснодарском крае» (по согласованию) Л.Т.Колесникова.

Комиссия вправе принимать решение, если на заседании присутствуют не менее 2/3 ее членов. Комиссия в составе: А.С.Лаща; А.А.Саламатина; П.В.Хамидуллина; М.А.Кавериной; А.А.Чупахина; П.М.Абрамчика; Л.Т.Колесниковой, с привлечением собственников помещений в многоквартирном доме по адресу: город Краснодар, Прикубанский внутригородской округ, п. отделения № 2 СКЗНИИСиВ, ул. Главная, 38 литер «А» с правом совещательного голоса и без привлечения собственника квартиры № 12 в многоквартирном доме по адресу: город Краснодар, Прикубанский внутригородской округ, п. отделения № 2 СКЗНИИСиВ, ул. Главная, 38 литер «А» – муниципального образования город Краснодар с правом совещательного голоса (на основании абзаца 5 пункта 7 Положения, утвержденного постановлением Правительства Российской Федерации от 28.01.2006 № 47 «Об утверждении Положения о признании помещения жилым помещением, жилого помещения непригодным для проживания, многоквартирного дома аварийным и подлежащим сносу или реконструкции, садового дома жилым домом и жилого дома садовым домом» (далее – Положение)), по результатам рассмотрения представленной документации (заявление собственника квартиры № 12 – муниципального образования город Краснодар; технический паспорт многоквартирного дома, составленный филиалом ГУП КК «Крайтехинвентаризация» г. Краснодар по состоянию на 21.11.2006; техническое заключение, выполненное ООО «СтройПроектКонтроль» в 2022 году № 26-ТО/22-26), приняв решение о не проведении обследования, установила следующее:

- **Строение литер «А»** – двухэтажное, 1990 года постройки.

Фундамент – бетоный.

Стены – железобетонные. Наблюдаются размоноличивание швов между плитами, отсутствие защитного слоя бетона, оголение арматуры; крены стеновой панели, неверный узел анкеровки накренившейся стеновой панели.

- Перекрытия – железобетонные.

Покрытие кровли – рубероид. Имеется крен, следы протечек кровли, ремонт покрытия кровли выполнен с ошибками.

Балконы, козырьки – железобетонные.

Лестница – железобетонная.

Согласно пункту 34 Положения, в соответствии с техническим заключением, выполненным ООО «СтройПроектКонтроль» в 2022 году № 26-ТО/22-26, выводы которого содержат сведения о том, что по результатам инженерно-технического обследования в соответствии с «СП 454.1325800.2019. Свод правил. Здания жилые многоквартирные. Правила оценки аварийного и ограниченно-работоспособного технического состояния», объект исследования – многоквартирный дом, расположенный по адресу: Краснодарский край, г. Краснодар, п. отделения № 2 СКЗНИИСиВ, ул. Главная, 38 литер «А», находится в аварийном техническом состоянии и непригоден для дальнейшей безопасной эксплуатации и проживания. В связи с нецелесообразностью и неэффективностью восстановления первоначальных технических и эксплуата-

ционных характеристик, объект исследования – многоквартирный дом, расположенный по адресу: Краснодарский край, г. Краснодар, п. отделения № 2 СКЗНИИСиВ, ул. Главная, 38 литер «А» ~~с пристройками~~, подлежит сносу.

Комиссия принимает решение о выявлении оснований для признания многоквартирного дома по адресу: город Краснодар, Прикубанский внутригородской округ, п. отделения № 2 СКЗНИИСиВ, ул. Главная, 38 литер «А» аварийным и подлежащим сносу. зачеркнутое «с пристройками» не считать

Приложение к заключению: председатель МВК А.С. Лащ

а) техническое заключение, выполненное ООО «СтройПроектКонтроль» в 2022 году № 26-ТО/22-26;

б) технический паспорт многоквартирного дома, составленный филиалом ГУП КК «Крайтехинвентаризация» г. Краснодар по состоянию на 21.11.2006.

Председатель комиссии:
А.С.Лащ

Заместитель председателя комиссии:
А.А.Саламатин

Секретарь комиссии:
П.В.Хамидуллин

Члены комиссии:
М.А.Каверина

А.А.Чупахин

П.М.Абрамчик

Л.Т.Колесникова

С заключением Комиссии ознакомлены:

кв4 Шашкин А.Н

кв.1: Дрюкова И.В

кв.1 Дрюков А.В.

кв.1 Зоминие А.М

кв3 Иванова М.В

кв2.1.1 Черок И.А.