АДМИНИСТРАЦИЯ МУНИЦИПАЛЬНОГО ОБРАЗОВАНИЯ ГОРОД КРАСНОДАР
МЕЖВЕДОМСТВЕННАЯ КОМИССИЯ ПО ИСПОЛЬЗОВАНИЮ ЖИЛИЩНОГО ФОНДА
Красная ул., 122, г. Краснодар, 350000, тел: (861) 210-17-51, факс: (861) 210-17-50

ЗАКЛЮЧЕНИЕ

об оценке соответствия помещения (многоквартирного дома) требованиям, установленным в Положении о признании помещения жилым помещением, жилого помещения непригодным для проживания и многоквартирного дома аварийным и подлежащим сносу или реконструкции

30.10.2023 **№ 2561-08/3**

город Краснодар, Западный внутригородской округ,
ул. им. Фрунзе, 109 литеры «А», «Б» с пристройками

Постановлением администрации муниципального образования город Краснодар от 17.08.2010 № 6153 утвержден состав межведомственной комиссии администрации муниципального образования город Краснодар по использованию жилищного фонда (далее – Комиссия):

Председатель комиссии, заместитель начальника жилищного отдела департамента городского хозяйства и топливно-энергетического комплекса администрации муниципального образования город Краснодар — Н.А.Калита;

заместитель председателя комиссии, начальник отдела городской среды департамента архитектуры и градостроительства администрации муниципального образования город Краснодар — Н.А.Астахова;

секретарь комиссии, начальник отдела по работе межведомственной комиссии МКУ «Горжилхоз» — П.В.Хамидуллин;

члены комиссии:
главный специалист отдела правовых экспертиз правового департамента администрации муниципального образования город Краснодар — М.А.Каверина;

заместитель начальника отдела ГБУ КК «Крайтехинвентаризация-Краевое БТИ» по городу Краснодару (по согласованию) — А.А.Чупахин;

начальник управления по жилищным вопросам администрации муниципального образования город Краснодар — П.М.Абрамчик;

помощник врача по гигиене труда санитарно-гигиенического отдела ФБУЗ «Центр гигиены и эпидемиологии в Краснодарском крае» (по согласованию) — Л.А.Васильева.

Комиссия вправе принимать решение, если на заседании присутствуют не менее 2/3 ее членов. Комиссия в составе: Н.А.Калиты; Н.А.Астаховой; П.В.Хамидуллина; М.А.Кавериной; А.А.Чупахина; П.М.Абрамчика; Л.А.Васильевой, с привлечением собственников помещений в многоквартирном доме по ул. им. Фрунзе, 109 литеры «А», «Б» с пристройками в Западном внутригородском округе города Краснодара с правом совещательного голоса и без привлечения собственника квартир № 9, 12 в многоквартирном доме по ул. им. Фрунзе, 109 литеры «А», «Б» с пристройками в Западном внутригородском округе города Краснодара – муниципального образования город Краснодар с правом совещательного голоса (на основании абзаца 5 пункта 7 Положения, утвержденного постановлением Правительства Российской Федерации от 28.01.2006 № 47 «Об утверждении Положения о признании помещения жилым помещением, жилого помещения непригодным для проживания, многоквартирного дома аварийным и подлежащим сносу или реконструкции, садового дома жилым домом и жилого дома садовым домом» (далее – Положение)), по результатам рассмотрения представленной документации (заявление собственника квартир № 9, 12 – муниципального образования город Краснодар; технический паспорт многоквартирного дома, выполненный отделом ГБУ КК «Крайтехинвентаризация – Краевое БТИ» по городу Краснодару по состоянию на 13.05.2021; техническое заключение, выполненное ООО «СтройПроектКонтроль» в 2022 году № 22-ТО/22-30), приняв решение о не проведении обследования, установила следующее:

Строения литеры «А», «Б» - с пристройками, 1918 года постройки, этажность – 1, 2.

Фундаменты – кирпичные. Имеются разрушение материала по толщине сечения, крен.

Стены – турлучные, кирпичные. Наблюдаются вертикальные наклонные трещины по периметру строения, разрушения материала по толщине сечения, крен.

Перекрытия – деревянные.

Покрытие кровель – шиферное, металлическое.

Согласно пункту 34 Положения, в соответствии с техническим заключением, выполненным ООО «СтройПроектКонтроль» в 2022 году № 22-ТО/22-30, выводы которого содержат сведения о том, что по результатам инженерно-технического обследования в соответствии с «СП 454.1325800.2019. Свод правил. Здания жилые многоквартирные. Правила оценки аварийного и ограниченно-работоспособного технического состояния», объект исследования – многоквартирный дом, расположенный по адресу: Краснодарский край, город Краснодар, ул. им. Фрунзе, 109 литеры «А», «Б» с пристройками, находится в аварийном техническом состоянии и непригоден для дальнейшей безопасной эксплуатации и проживания. В связи с нецелесообразностью и неэффективностью восстановления первоначальных технических и эксплуатационных характеристик, объект исследования – многоквартирный дом, расположенный по адресу:

Краснодарский край, город Краснодар, ул. им. Фрунзе, 109 литеры «А», «Б» с пристройками, подлежит сносу.

Комиссия принимает решение о выявлении оснований для признания многоквартирного дома по ул. им. Фрунзе, 109 литеры «А», «Б» с пристройками в Западном внутригородском округе города Краснодара аварийным и подлежащим сносу.

Приложение к заключению:

а) техническое заключение, выполненное ООО «СтройПроектКонтроль» в 2022 году № 22-ТО/22-30;

б) технический паспорт многоквартирного дома, выполненный отделом ГБУ КК «Крайтехинвентаризация – Краевое БТИ» по городу Краснодару по состоянию на 13.05.2021.

Председатель комиссии:
Н.А.Калита

Заместитель председателя комиссии:
Н.А.Астахова

Секретарь комиссии:
П.В.Хамидуллин

Члены комиссии:
М.А.Каверина

А.А.Чупахин

П.М.Абрамчик

Л.А.Васильева

С заключением Комиссии ознакомлены:

кв 10 Соболева

кв 7 Марченко В.Г.

АДМИНИСТРАЦИЯ МУНИЦИПАЛЬНОГО ОБРАЗОВАНИЯ ГОРОД КРАСНОДАР

ПОСТАНОВЛЕНИЕ

27.11.2023 № 6070

г. Краснодар

О признании многоквартирного дома по ул. Октябрьской/ ул. Комсомольской, 53/32 литеры «Б», «В», «Г» с пристройками в Западном внутригородском округе города Краснодара аварийным и подлежащим сносу, многоквартирного дома по ул. Октябрьской/ул. Комсомольской, 53/32 литер «А» с пристройками в Западном внутригородском округе города Краснодара аварийным и подлежащим реконструкции

Руководствуясь Жилищным кодексом Российской Федерации и Положением о признании помещения жилым помещением, жилого помещения непригодным для проживания, многоквартирного дома аварийным и подлежащим сносу или реконструкции, садового дома жилым домом и жилого дома садовым домом, утверждённым постановлением Правительства Российской Федерации от 28.01.2006 № 47, на основании заключения межведомственной комиссии администрации муниципального образования город Краснодар по использованию жилищного фонда от 01.11.2023 № 2592-08/3 п о с т а н о в л я ю:

1. Признать многоквартирный дом по ул. Октябрьской/ул. Комсомольской, 53/32 литеры «Б», «В», «Г» с пристройками в Западном внутригородском округе города Краснодара аварийным и подлежащим сносу.

Признать многоквартирный дом по ул. Октябрьской/ул. Комсомольской, 53/32 литер «А» с пристройками в Западном внутригородском округе города Краснодара аварийным и подлежащим реконструкции.

2. Муниципальному казённому учреждению муниципального образования город Краснодар «Горжилхоз» (Косников) в течение 5 рабочих дней со дня издания настоящего постановления уведомить собственников помещений в многоквартирном доме по ул. Октябрьской/ул. Комсомоль-

ской, 53/32 литеры «А», «Б», «В», «Г» с пристройками в Западном внутригородском округе города Краснодара об изданном постановлении.

3. Контроль за выполнением настоящего постановления возложить на департамент городского хозяйства и топливно-энергетического комплекса администрации муниципального образования город Краснодар (Сторчун).

УПРАВЛЕНИЕ ДЕЛАМИ 8

Заместитель главы муниципального образования город Краснодар М.В.Онищенко

АДМИНИСТРАЦИЯ МУНИЦИПАЛЬНОГО ОБРАЗОВАНИЯ ГОРОД КРАСНОДАР

РАСПОРЯЖЕНИЕ

27.11.2023 № 611-р

г. Краснодар

О дальнейшем использовании помещений в многоквартирном доме по ул. Октябрьской/ул. Комсомольской, 53/32 литеры «А», «Б», «В», «Г» с пристройками в Западном внутригородском округе города Краснодара

В соответствии со статьёй 32 Жилищного кодекса Российской Федерации, с пунктом 49 Положения о признании помещения жилым помещением, жилого помещения непригодным для проживания, многоквартирного дома аварийным и подлежащим сносу или реконструкции, садового дома жилым домом и жилого дома садовым домом, утверждённого постановлением Правительства Российской Федерации от 28.01.2006 № 47, на основании заключения межведомственной комиссии администрации муниципального образования город Краснодар по использованию жилищного фонда от 01.11.2023 № 2592-08/З:

1. Срок отселения граждан из помещений в многоквартирном доме по ул. Октябрьской/ул. Комсомольской, 53/32 литеры «А», «Б», «В», «Г» с пристройками в Западном внутригородском округе города Краснодара до 01.12.2024.

2. Собственникам помещений осуществить:

2.1. Снос многоквартирного дома по ул. Октябрьской/ул. Комсомольской, 53/32 литеры «Б», «В», «Г» с пристройками в Западном внутригородском округе города Краснодара до 01.09.2024.

При проведении работ по сносу многоквартирного дома по ул. Октябрьской/ул. Комсомольской, 53/32 литеры «Б», «В», «Г» с пристройками в Западном внутригородском округе города Краснодара обеспечить физическую сохранность ценного объекта историко-градостроительной среды «Дом жилой» конец XIX в., расположенного по адресу: город Краснодар, ул. Октябрьская, 53 литер «А».

2.2. Реконструкцию многоквартирного дома по ул. Октябрьской/ул. Комсомольской, 53/32 литер «А» с пристройками в Западном внутригородском округе города Краснодара до 01.09.2024.

При производстве работ по реконструкции ценного объекта историко-градостроительной среды «Дом жилой» конец XIX в., расположенного по адресу: город Краснодар, ул. Октябрьская, 53 литер «А», необходимо соблюдать требования действующего законодательства, в том числе приказа администрации Краснодарского края от 01.03.2019 № 26-кн «Об утверждении предмета охраны, границ территории и требований к градостроительным регламентам в границах территории исторического поселения регионального значения город Краснодар Краснодарского края».

3. Муниципальному казённому учреждению муниципального образования город Краснодар «Горжилхоз» (Косинков) в течение 5 рабочих дней со дня издания настоящего распоряжения уведомить собственников помещений в многоквартирном доме по ул. Октябрьской/ул. Комсомольской, 53/32 литеры «А», «Б», «В», «Г» с пристройками в Западном внутригородском округе города Краснодара об изданном распоряжении.

4. Контроль за выполнением настоящего распоряжения возложить на департамент городского хозяйства и топливно-энергетического комплекса администрации муниципального образования город Краснодар (Сторчун).

УПРАВЛЕНИЕ ДЕЛАМИ

Заместитель главы муниципального образования город Краснодар М.В.Онищенко

Общество с ограниченной ответственностью
"СтройПроектКонтроль"

192241, г. Санкт-Петербург,
Южное шоссе 53к2, 225
e-mail: office@stroy-pk.ru;
тел. +7 (962) 692-13-52

Заказчик: Муниципальное казённое учреждение муниципального образования город Краснодар «Горжилхоз»

ЗАКЛЮЧЕНИЕ

по результатам обследования строительных конструкций объекта: Многоквартирный дом, расположенный по адресу: Краснодарский край, г. Краснодар, ул. Октябрьская/ул. Комсомольская, 53/32 литеры «А», «Б», «В», «Г» с пристройками

Шифр: 26-ТО/22-23

г. Краснодар, 2022

Общество с ограниченной ответственностью
"СтройПроектКонтроль"

192241, г. Санкт-Петербург,
Южное шоссе 53к2, 225
e-mail: office@stroy-pk.ru;
тел. +7 (962) 692-13-52

Заключение по результатам обследования строительных конструкций объекта: Многоквартирный дом, расположенный по адресу: Краснодарский край, г. Краснодар, ул. Октябрьская/ул. Комсомольская, 53/32 литеры «А», «Б», «В», «Г» с пристройками

Шифр: 26-ТО/22-23

Генеральный директор В. Ю. Тарасов

Исполнитель А. А. Кужелев

г. Краснодар, 2022

Утверждаю
Генеральный директор
ООО «СтройПроектКонтроль»
_____ В.Ю. Тарасов
От 17 ноября 2022 года

Заключение

По результатам инженерно-технического обследования, в соответствии с "СП 454.1325800.2019. Свод правил. Здания жилые многоквартирные. Правила оценки аварийного и ограниченно-работоспособного технического состояния", объект исследования – многоквартирный дом, расположенный по адресу: Краснодарский край, г. Краснодар, ул. Октябрьская/ул. Комсомольская, 53/32 литеры «А», «Б», «В», «Г» с пристройками находится в аварийном техническом состоянии и не пригоден для дальнейшей безопасной эксплуатации и проживания. В связи с нецелесообразностью и неэффективностью восстановления первоначальных технических и эксплуатационных характеристик, объект исследования - многоквартирный дом, расположенный по адресу: Краснодарский край, г. Краснодар, ул. Октябрьская/ул. Комсомольская, 53/32 литеры «А», «Б», «В», «Г» с пристройками подлежит сносу.

Сведения об организации:

Общество с ограниченной ответственностью «СтройПроектКонтроль», юридический адрес: 652873, Кемеровская область, г Междуреченск, Вокзальная ул, д. 76, кв. 62, фактический адрес: 192241, г. Санкт-Петербург, Южное шоссе 53к2, 225. ОГРН 1214200012960, ИНН 4214041756, КПП 421401001. Состоит в ассоциации Саморегулируемой организации Ассоциация «Объединение изыскателей» СРО А «Объединение изыскателей» г. Санкт-Петербург. Регистрационный номер в государственном реестре саморегулируемых организаций СРО-И-030-25112011.

Заказчик:

Муниципальное казённое учреждение муниципального образования город Краснодар «Горжилхоз», в лице заместителя директора Пелипенко Евгения Николаевича.

Муниципальный контракт № 0318300119422000026 от 9 марта 2022 года.
Шифр: 26-ТО/22-23

Исполнитель А. А. Кужелев

Содержание

Заключение по результатам обследования 5
Фиксация дефектов несущих строительных конструкций многоквартирного здания 10
Выводы и рекомендации 14
Используемые нормативные документы и справочные материалы 17
Поверки приборов 18
Копии документов 22

Заключение по результатам обследования

Место проведения: Краснодарский край, г. Краснодар, ул. Октябрьская/ул. Комсомольская, 53/32 литеры «А», «Б», «В», «Г» с пристройками.

Дата начала обследования: 06 октября 2022 года, 15 часов 00 минут.

Дата окончания обследования: 06 октября 2022 года, 16 часов 00 минут.

Техническое заключение по оценке технического состояния многоквартирного здания	
1. Адрес дома:	Краснодарский край, г. Краснодар, ул. Октябрьская/ул. Комсомольская, 53/32 литеры «А», «Б», «В», «Г» с пристройками
2. Год постройки:	А,Б,В,Г-до 1918 г
3. Кадастровый номер объекта:	Нет данных
4. Кадастровый номер участка:	Нет данных
5. Исполнитель (Наименование/ИНН/адрес/телефон/E-mail/ФИО эксперта):	Общество с ограниченной ответственностью «СтройПроектКонтроль»/ ИНН 4214041756/юридический адрес: 652873, Кемеровская область, г Междуреченск, Вокзальная ул, д. 76, кв. 62, фактический адрес: 192241, г. Санкт-Петербург, Южное шоссе 53к2, 225/ тел.: +7-962-692-13-52/ почта office@stroy-pk.ru В.Ю. Тарасов
6. Заказчик (наименование/ ИНН/адрес/ телефон/E-mail/представитель (ФИО):	Муниципальное казённое учреждение муниципального образования город Краснодар «Горжилхоз»/ ИНН 2309135462/350033, РФ, ИНН 2309135462/ 350033, РФ, г. Краснодар, ул. Товарная, 4/ 8 (861) 267-34-20 Е.Н.Пелипенко/ почта:mvk-gjh@mail.ru
7. Эксплуатирующая организация (наименование/ИНН/адрес/телефон/E-mail/представитель (ФИО)):	Данные отсутствуют
8. Инициатор (тип/ИНН/представитель (ФИО)/телефон/E-mail):	Муниципальное казённое учреждение муниципального образования город Краснодар «Горжилхоз»/ ИНН 2309135462/350033, РФ, ИНН 2309135462/ 350033, РФ, г. Краснодар, ул. Товарная, 4/ 8 (861) 267-34-20 Е.Н.Пелипенко/ почта:mvk-gjh@mail.ru
9. Технические характеристики:	Многоквартирный дом
9.1 Общее количество этажей:	А,Б,В,Г-1

10. Сведения о техническом состоянии несущих строительных конструкций

Часть здания	Материал несущей строительной конструкции	Общее кол-во единичных конструкций одного типа, шт	Кол-во обследованных конструкций, шт	Аварийные, % общего числа конструкций/ шт	Ограниченно работоспособные, % общего числа конструкций/шт	Дефектов не выявлено, % от общего кол-ва конструкций	Мониторинг, %/шт
Фундамент	Кирпич Кирпич Кирпич Кирпич	80	40	31%/25	0%/0	18%/15	0%/0
Стены наружные и внутренние	Турлучные Дерево Дерево Дерево	80	40	35%/28	0%/0	15%/12	0%/0
Колонна	Не предусмотрено конструктивными решениями						
Балка, ригель	Не предусмотрено конструктивными решениями						
Перекрытие	Дерево Дерево Дерево Дерево	11	4	0%/0	0%/0	36%/4	0%/0

Покрытие	Шифер Металл Шифер Шифер	4	4	0%/0	0%/0	100%/4	0%/0
Балконы, козырьки	Не предусмотрено конструктивными решениями						
Лестница	Не предусмотрено конструктивными решениями						

А-План 1-ого этажа

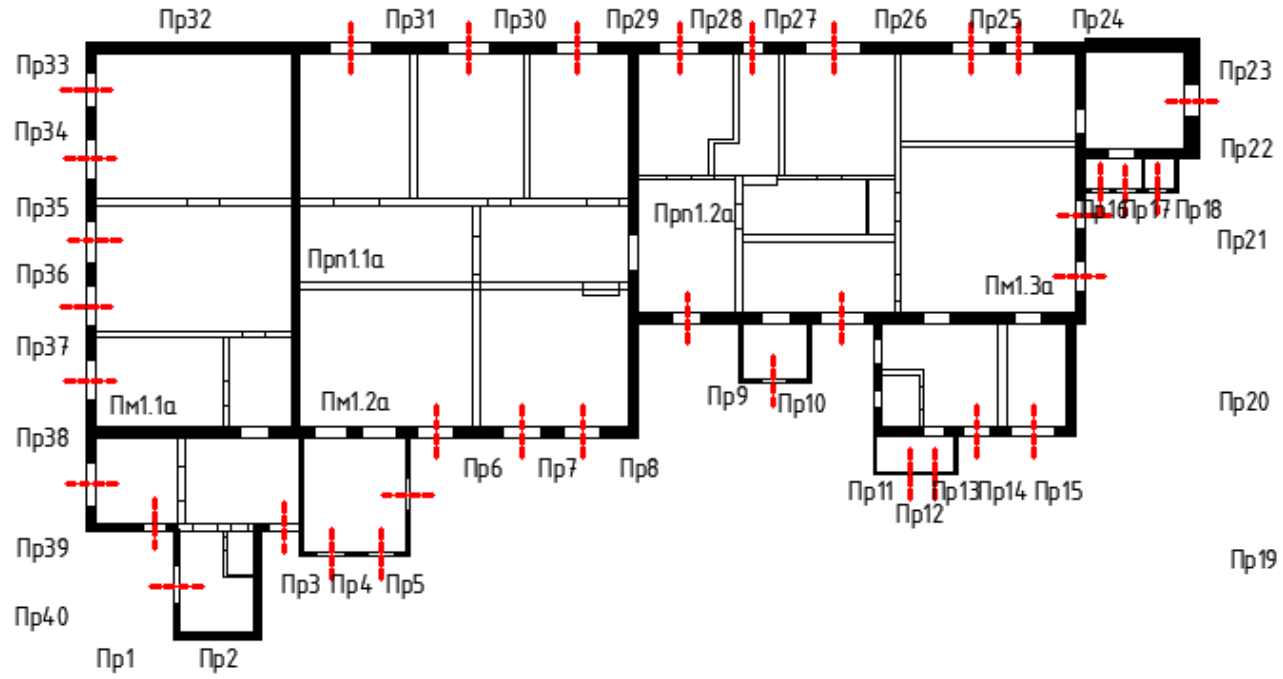

А-Фасад 1 (фундамент 1, стена 1, покрытие 1)

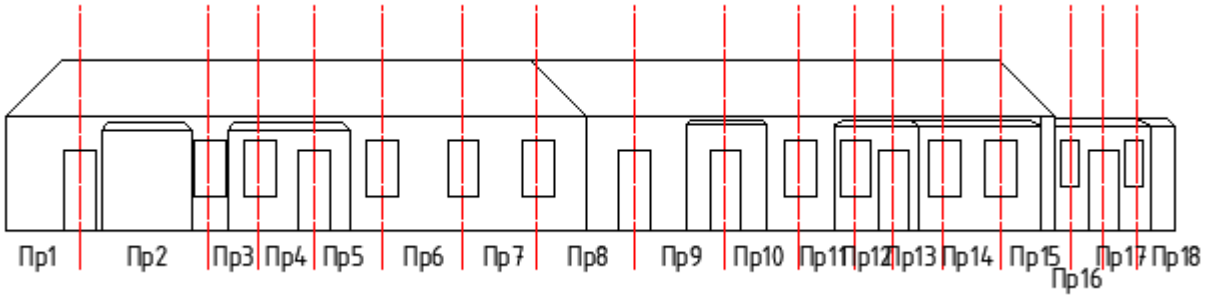

А-Фасад 2 (фундамент 2, стена 2, покрытие 2)

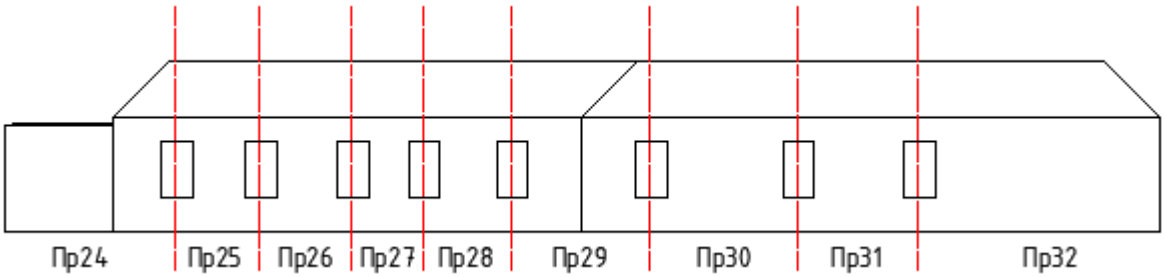

А-Фасад 3 (фундамент 3, стека 3, покрытие 3)

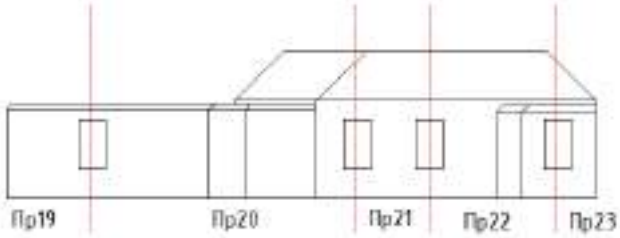

А-Фасад 4 (фундамент 4, стека 4, покрытие 4)

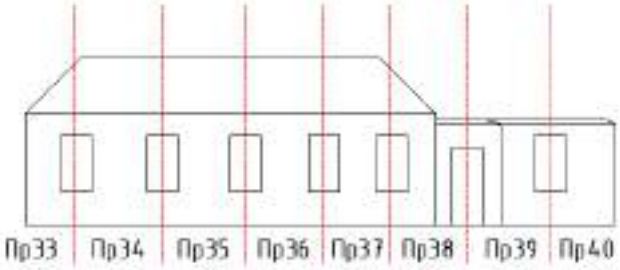

Б-План 1-ого этажа

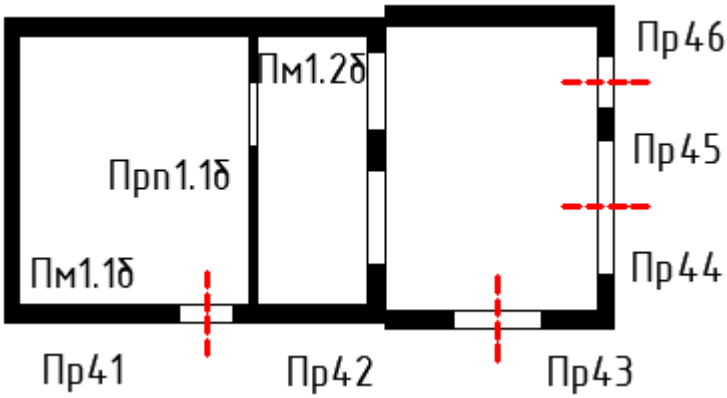

Б-Фасад 1 (фундамент 1, стена 1, покрытие 1)

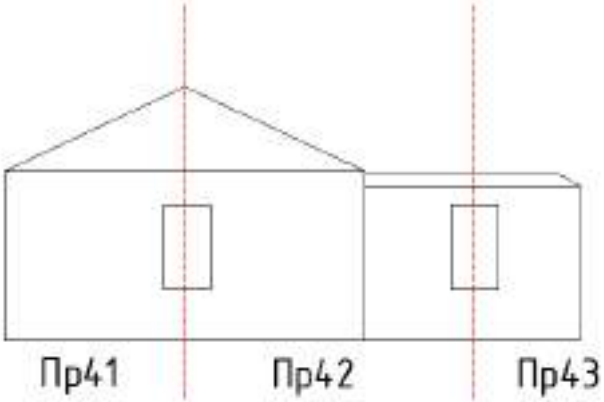

Б-Фасад 2 (фундамент 2, стена 2, покрытие 2)

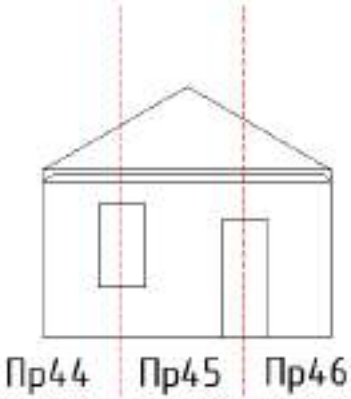

В-План 1-ого этажа

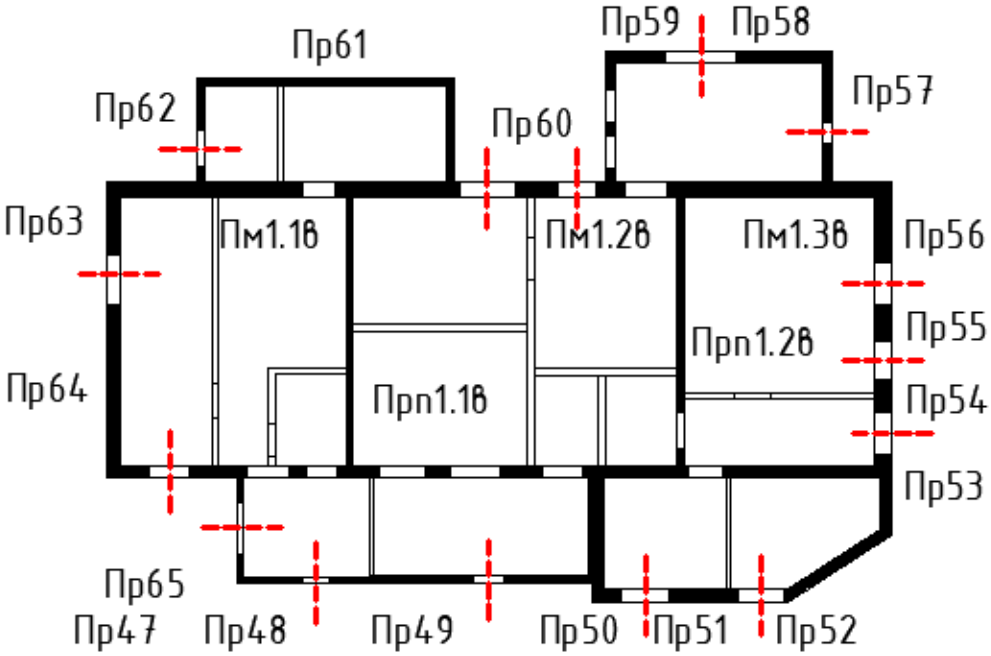

Изм.	Кол.уч.	Лист	№док	Подп.	Дата	26-ТО/22-23	Лист 7

В-Фасад 1 (фундамент 1, стена 1, покрытие 1)

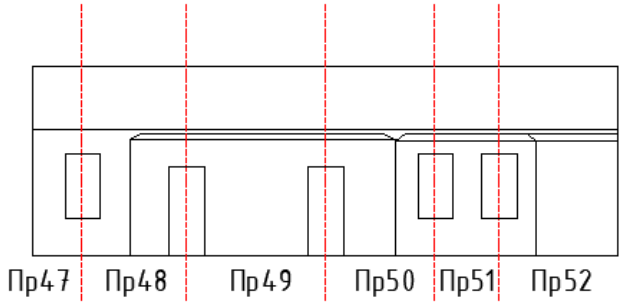

В-Фасад 2 (фундамент 2, стена 2, покрытие 2)

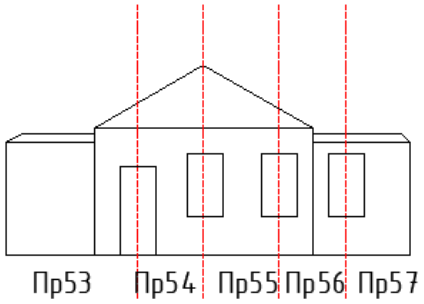

В-Фасад 3 (фундамент 3, стека 3, покрытие 3)

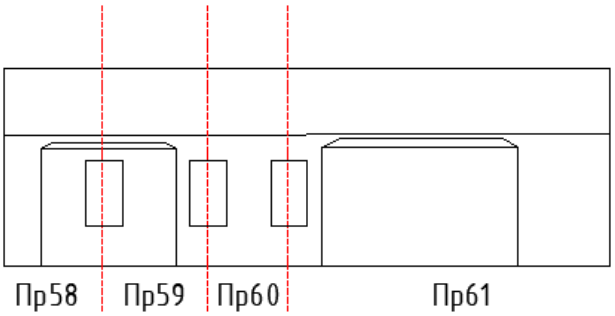

В-Фасад 4 (фундамент 4, стека 4, покрытие 4)

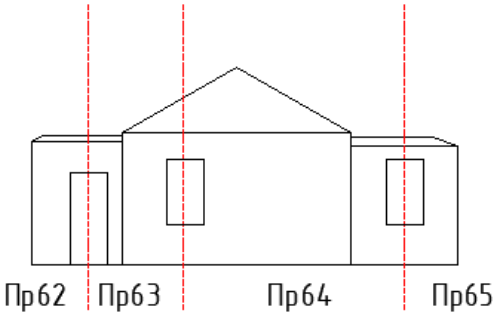

Г-План 1-ого этажа

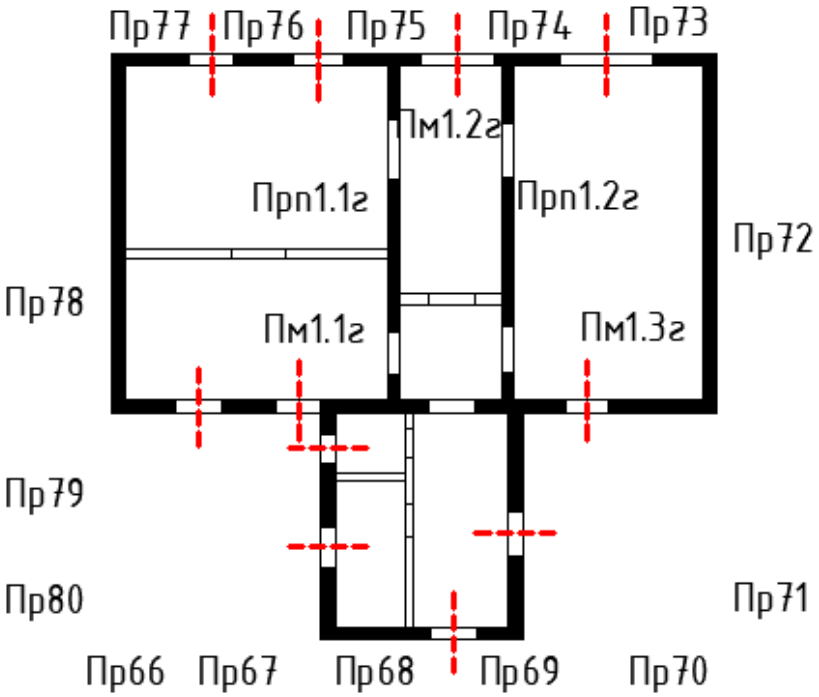

Г-Фасад 1 (фундамент 1, стена 1, покрытие 1)

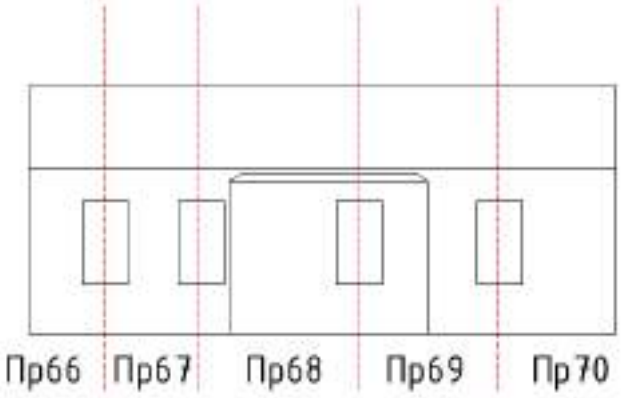

Г-Фасад 2 (фундамент 2, стена 2, покрытие 2)

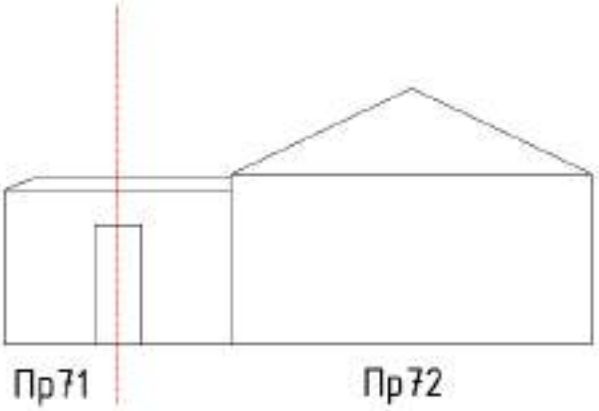

Г-Фасад 3 (фундамент 3, стека 3, покрытие 3)	Г-Фасад 4 (фундамент 4, стека 4, покрытие 4)
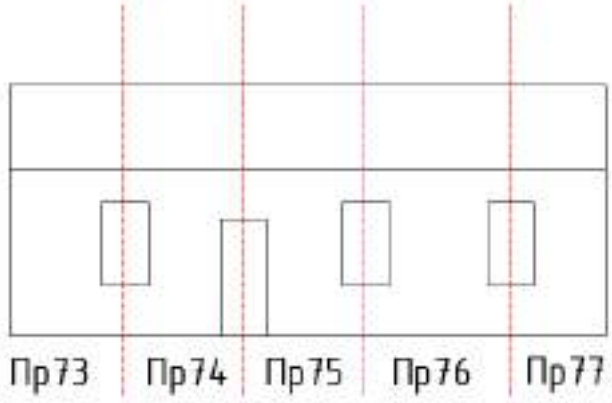	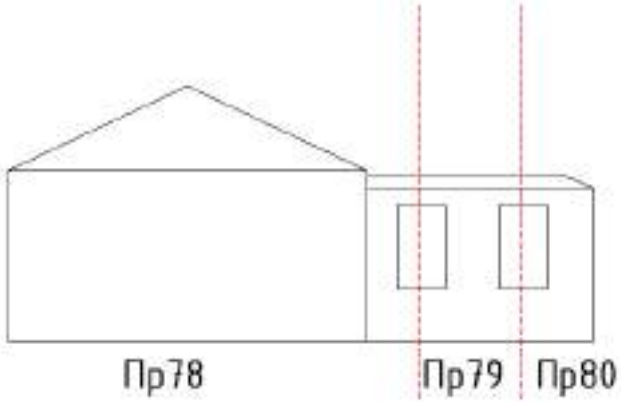

А,Б,В,Г,-Схема разреза

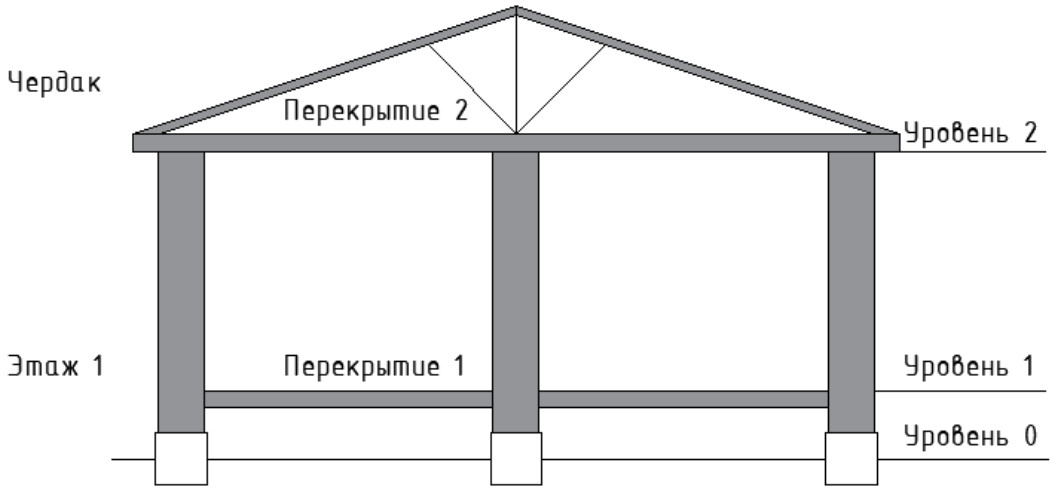

Рекомендации по результатам оценки:

- установлена аварийная категория технического состояния многоквартирного здания.

Выполнил: А. А. Кужелев _____ 17.11.2022 г.

Фиксация дефектов несущих строительных конструкций многоквартирного здания

Фиксация дефектов несущих строительных конструкций многоквартирного здания					
Уровень размещения несущей строительной конструкции	Конструктивный элемент несущей строительной конструкции	Единичная конструкция	Материал единичной конструкции	Вложенные таблицы	Итоговое техническое состояние несущей строительной конструкции
1	2	3	4	5	6
Уровень 0	Фундамент	Пр 05-08	Кирпич	В1	Аварийное
		Пр 024-027	Кирпич	В2	Аварийное
		Пр 033-038	Кирпич	В3	Аварийное
		Пр 041-042	Кирпич	В4	Аварийное
		Пр 053-056	Кирпич	В5	Аварийное
		Пр 073-077	Кирпич	В6	Аварийное
Уровень 1	Стены наружные, внутренние несущие поперечные/продольные	Пр 5-8	Турлучные	В1	Аварийное
		Пр 24-27	Турлучные	В2	Аварийное
		Пр 33-38	Турлучные	В3	Аварийное
		Пр 41-42	Дерево	В4	Аварийное
		Пр 43-44	Дерево	В7	Аварийное
		Пр 45-46	Дерево	В8	Аварийное
		Пр 53-56	Дерево	В5	Аварийное
		Пр 61	Дерево	В9	Аварийное
		Пр 73-77	Дерево	В6	Аварийное

Вложенные таблицы:

Таблица В1

Наименование критерия	Значение		Фактическое состояние		
	Ограниченно-работоспособ-ное	Аварийное	Фактическое значение оцениваемого параметра	Фотография дефекта	Заключение
Крен	1/80-1/50 высоты стены	Более 1/50 высоты стены	Более 1/50 высоты стены		Аварийное
Разрушение материала по толщине сечения	10%-15% толщины сечения	Более 15% толщины сечения	Более 15% толщины сечения		Аварийное

Таблица В2

Наименование критерия	Значение		Фактическое состояние		
	Ограниченно-работоспособ-ное	Аварийное	Фактическое значение оцениваемого параметра	Фотография дефекта	Заключение
Крен	1/80-1/50 высоты стены	Более 1/50 высоты стены	Более 1/50 высоты стены		Аварийное

Таблица В3

Наименование критерия	Значение		Фактическое состояние		
	Ограниченно-работоспособ-ное	Аварийное	Фактическое значение оцениваемого параметра	Фотография дефекта	Заключение
Крен	1/80-1/50 высоты стены	Более 1/50 высоты стены	Более 1/50 высоты стены		Аварийное
Разрушение материала по толщине сечения	10%-15% толщины сечения	Более 15% толщины сечения	10%-15% толщины сечения		Аварийное

Таблица В4

Наименование критерия	Значение		Фактическое состояние		
	Ограниченно-работоспособ-ное	Аварийное	Фактическое значение оцениваемого параметра	Фотография дефекта	Заключение
Крен	1/80-1/50 высоты стены	Более 1/50 высоты стены	Более 1/50 высоты стены		Аварийное

Таблица В5

Наименование критерия	Значение		Фактическое состояние		
	Ограниченно-работоспособ-ное	Аварийное	Фактическое значение оцениваемого параметра	Фотография дефекта	Заключение
Крен	1/80-1/50 высоты стены	Более 1/50 высоты стены	Более 1/50 высоты стены		Аварийное
Вертикальная наклонная трещина	3,5-5,0 мм ширины раскрытия	Более 5,0 мм ширины раскрытия	Более 5,0 мм ширины раскрытия		Аварийное

Таблица В6

Наименование критерия	Значение		Фактическое состояние		
	Ограниченно-работоспособ-ное	Аварийное	Фактическое значение оцениваемого параметра	Фотография дефекта	Заключение
Крен	1/80-1/50 высоты стены	Более 1/50 высоты стены	Более 1/50 высоты стены		Аварийное

Вертикальная наклонная трещина	3,5-5,0 мм ширины раскрытия	Более 5,0 мм ширины раскрытия	Более 5,0 мм ширины раскрытия		Аварийное

Таблица В7

Наименование критерия	Значение		Фактическое состояние		
	Ограниченно-работоспособ-ное	Аварийное	Фактическое значение оцениваемого параметра	Фотография дефекта	Заключение
Разрушение материала по толщине сечения	10%-15% толщины сечения	Более 15% толщины сечения	Более 15% толщины сечения		Аварийное

Таблица В8

Наименование критерия	Значение		Фактическое состояние		
	Ограниченно-работоспособное	Аварийное	Фактическое значение оцениваемого параметра	Фотография дефекта	Заключение
Разрушение материала по толщине сечения	10%-15% толщины сечения	Более 15% толщины сечения	Более 15% толщины сечения		Аварийное

Таблица В9

Наименование критерия	Значение		Фактическое состояние		
	Ограниченно-работоспособное	Аварийное	Фактическое значение оцениваемого параметра	Фотография дефекта	Заключение
Вертикальная наклонная трещина	3,5-5,0 мм ширины раскрытия	Более 5,0 мм ширины раскрытия	До 8,0 мм ширины раскрытия	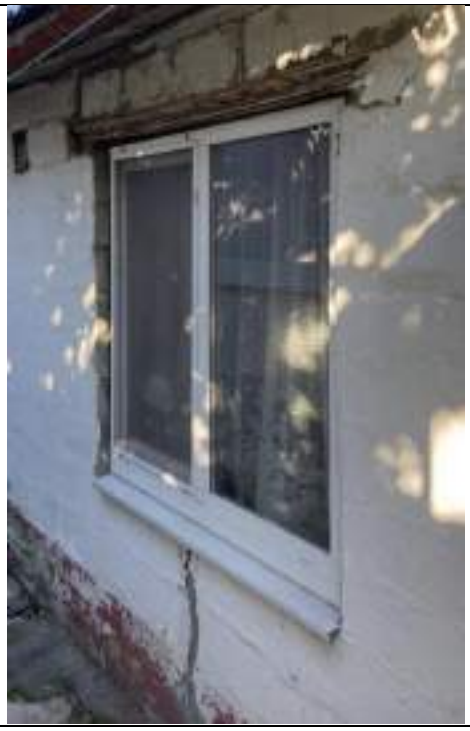	Аварийное

Выводы и рекомендации

Общее техническое состояние несущих строительных конструкций объекта определено как аварийное. При осмотре конструкции здания, зафиксированы многочисленные трещины различного направления, свидетельствующие об изменении грунтовых условий. Обследование внутренних стен и перекрытий ограничено собственниками помещений. Стены, фундаменты имеют значительные повреждения и являются существенными, а также влияют на устойчивость объекта исследования. Существует опасность для пребывания людей.

В связи с нецелесообразностью и неэффективностью восстановления первоначальных технических и эксплуатационных характеристик, объект исследования - многоквартирный дом, расположенный по адресу: Краснодарский край, г. Краснодар, ул. Октябрьская/ул. Комсомольская, 53/32 литеры «А», «Б», «В», «Г» с пристройками подлежит сносу.

Выполнил А.А. Кужелев _____ 17.11.2022

Используемые нормативные документы и справочные материалы:

1. "СП 13-102-2003. Правила обследования несущих строительных конструкций зданий и сооружений"
2. "СП 454.1325800.2019. Свод правил. Здания жилые многоквартирные. Правила оценки аварийного и ограниченно-работоспособного технического состояния"
3. "ГОСТ 31937-2011. Межгосударственный стандарт. Здания и сооружения. Правила обследования и мониторинга технического состояния"
4. "МДС 13-20.2004. Комплексная методика по обследованию и энергоаудиту реконструируемых зданий. Пособие по проектированию"
5. "Пособие по обследованию строительных конструкций зданий"
6. "Рекомендации по оценке надежности строительных конструкций зданий и сооружений по внешним признакам" М., 2001
7. ВСН 58-88 (р) Положение об организации и проведении реконструкции, ремонта и технического обслуживания зданий, объектов коммунального и социально-культурного назначения
8. МДК 2-04.2004 Методическое пособие по содержанию и ремонту жилищного фонда

Поверки приборов

РЕЗУЛЬТАТЫ
ПОВЕРОК СИ

Сведения о результатах поверки СИ

Регистрационный номер типа СИ	44552-10
Тип СИ	DLE 40
Наименование типа СИ	Дальномеры лазерные
Заводской номер СИ	408588542
Модификация СИ	DLE 40

Сведения о поверке

Наименование организации-поверителя	ОБЩЕСТВО С ОГРАНИЧЕННОЙ ОТВЕТСТВЕННОСТЬЮ "КВАЛИТЕСТ"(ООО "КВАЛИТЕСТ")
Условный шифр знака поверки	ДНВ
Владелец СИ	Юридическое лицо
Тип поверки	Периодическая
Дата поверки СИ	12.04.2022
Поверка действительна до	11.04.2023
Наименование документа, на основании которого выполнена поверка	МП РЭ, ГЦИ СИ ФГУ «Ростест-Москва», 11.2009г.
СИ пригодно	Да
Номер свидетельства	С-ДНВ/12-04-2022/148348044
Знак поверки в паспорте	Нет
Знак поверки на СИ	Нет

Средства поверки

Эталоны единицы величины

3.2.ВЮМ.0024.2019; Эталон единицы длины 1 разряда в диапазоне значений от 24 до 2500 м

Доп. сведения

Поверка в сокращенном объеме	Нет

Закрыть

Федеральное агентство по техническому регулированию и метрологии
e-mail: fgis2@gost.ru

РЕЗУЛЬТАТЫ ПОВЕРОК СИ

Сведения о результатах поверки СИ

Регистрационный номер типа СИ	75296-19
Тип СИ	RGK
Наименование типа СИ	Рулетки измерительные металлические
Заводской номер СИ	220306
Модификация СИ	RGK R-3, KT2

Сведения о поверке

Наименование организации-поверителя	ОБЩЕСТВО С ОГРАНИЧЕННОЙ ОТВЕТСТВЕННОСТЬЮ "АВТОПРОГРЕСС-М" (ООО "АВТОПРОГРЕСС-М")
Условный шифр знака поверки	АЦМ
Владелец СИ	-
Тип поверки	Первичная
Дата поверки СИ	11.04.2022
Поверка действительна до	10.04.2023
Наименование документа, на основании которого выполнена поверка	МП АПМ 118-18
СИ пригодно	Да
Номер свидетельства	С-АЦМ/11-04-2022/147483991
Знак поверки в паспорте	Нет
Знак поверки на СИ	Нет

Средства поверки

Средства измерений, применяемые в качестве эталона

36469.07.3Р.00256049; 36469-07; Ленты измерительные эталонные 3-го разряда; Нет данных; 50 м; 926/5; 2008; 3Р; Эталон 3-го разряда; Приказ от 29 декабря 2018 года N 2840

Доп. сведения

Поверка в сокращенном объеме	Нет

Закрыть

Федеральное агентство по техническому регулированию и метрологии
e-mail: fgis2@gost.ru

Копии документов

НОПРИЗ

АССОЦИАЦИЯ САМОРЕГУЛИРУЕМЫХ ОРГАНИЗАЦИЙ ОБЩЕРОССИЙСКАЯ НЕГОСУДАРСТВЕННАЯ НЕКОММЕРЧЕСКАЯ ОРГАНИЗАЦИЯ – ОБЩЕРОССИЙСКОЕ МЕЖОТРАСЛЕВОЕ ОБЪЕДИНЕНИЕ РАБОТОДАТЕЛЕЙ «НАЦИОНАЛЬНОЕ ОБЪЕДИНЕНИЕ САМОРЕГУЛИРУЕМЫХ ОРГАНИЗАЦИЙ, ОСНОВАННЫХ НА ЧЛЕНСТВЕ ЛИЦ, ВЫПОЛНЯЮЩИХ ИНЖЕНЕРНЫЕ ИЗЫСКАНИЯ, И САМОРЕГУЛИРУЕМЫХ ОРГАНИЗАЦИЙ, ОСНОВАННЫХ НА ЧЛЕНСТВЕ ЛИЦ, ОСУЩЕСТВЛЯЮЩИХ ПОДГОТОВКУ ПРОЕКТНОЙ ДОКУМЕНТАЦИИ»

ВЫПИСКА

из единого реестра сведений о членах саморегулируемых организаций в области инженерных изысканий и в области архитектурно-строительного проектирования и их обязательствах

4214041756-20221117-1429
(регистрационный номер выписки)

17.11.2022
(дата формирования выписки)

Настоящая выписка содержит сведения о юридическом лице (индивидуальном предпринимателе)

Общество с ограниченной ответственностью «СтройПроектКонтроль»
(полное наименование юридического лица/ФИО индивидуального предпринимателя)

1214200012960
(основной государственный регистрационный номер)

№ п/п	Наименование	Сведения
С 28.09.2021 является членом СРО Саморегулируемая организация Ассоциация "Объединение изыскателей" (СРО-И-030-25112011)		

1	Сведения о члене саморегулируемой организации: идентификационный номер налогоплательщика, полное и сокращенное наименование юридического лица, адрес места нахождения, фамилия, имя, отчество индивидуального предпринимателя, место фактического осуществления деятельности, единый регистрационный номер члена саморегулируемой организациии дата его регистрации в реестре	4214041756, Общество с ограниченной ответственностью «СтройПроектКонтроль», ООО «СПК», 652873, г.о. Междуреченский, Междуреченск, ул.Вокзальная, д.76, кв.62, И-030-004214041756-0358, 28.09.2021
2	Дата и номер решения о приеме в члены саморегулируемой организации, дата вступления в силу решения о приеме в члены саморегулируемой организации	30-21 от 28.09.2021, 28.09.2021
3	Дата и номер решения об исключении из членов саморегулируемой организации, основания исключения	
4	Сведения о наличии у члена саморегулируемой организации права выполнять инженерные изыскания:	
	а) в отношении объектов капитального строительства (кроме особо опасных, технически сложных и уникальных объектов, объектов использования атомной энергии);	Да, 28.09.2021
	б) в отношении особо опасных, технически сложных и уникальных объектов капитального строительства (кроме объектов использования атомной энергии);	Нет

	в) в отношении объектов использования атомной энергии	Нет
5	Сведения об уровне ответственности члена саморегулируемой организации по обязательствам по договору подряда на выполнение инженерных изысканий, в соответствии с которым указанным членом внесен взнос в компенсационный фонд возмещения вреда	Первый уровень ответственности (не превышает двадцать пять миллионов рублей)
6	Сведения о приостановлении права выполнять инженерные изыскания в отношении объектов капитального строительства	
7	Дата, с которой член саморегулируемой организации имеет право выполнять инженерные изыскания по договорам подряда, заключаемым с использованием конкурентных способов заключения договоров, в соответствии с которым указанным членом внесен взнос в компенсационный фонд обеспечения договорных обязательств	28.09.2021
	Дата уплаты дополнительного взноса	Нет

8	Сведения об уровне ответственности члена саморегулируемой организации по обязательствам по договорам подряда на выполнение инженерных изысканий, заключаемым с использованием конкурентных способов заключения договоров, в соответствии с которым указанным членом внесен взносв компенсационный фонд обеспечения договорных обязательств	Первый уровень ответственности (не превышает двадцать пять миллионов рублей)
9	Сведения о приостановлении права выполнять инженерные изыскания по договорам подряда, заключаемым с использованием конкурентных способов заключения договоров	
10	Фактический совокупный размер обязательств по договорам подряда на выполнение инженерных изысканий, заключаемым с использованием конкурентных способов заключения договоров на дату выдачи выписки (руб.)	Нет

Руководитель Аппарата

А.О. Кожуховский

РОССИЙСКАЯ ФЕДЕРАЦИЯ

ФЕДЕРАЛЬНОЕ ГОСУДАРСТВЕННОЕ АВТОНОМНОЕ ОБРАЗОВАТЕЛЬНОЕ УЧРЕЖДЕНИЕ ВЫСШЕГО ОБРАЗОВАНИЯ «САНКТ-ПЕТЕРБУРГСКИЙ ПОЛИТЕХНИЧЕСКИЙ УНИВЕРСИТЕТ ПЕТРА ВЕЛИКОГО»

г. Санкт-Петербург

ДИПЛОМ СПЕЦИАЛИСТА

107824 4523915

ДОКУМЕНТ ОБ ОБРАЗОВАНИИ И О КВАЛИФИКАЦИИ

Регистрационный номер

41/05/31

Дата выдачи

23 июня 2021 года

Настоящий диплом свидетельствует о том, что

Тарасов
Виктор Юрьевич

освоил(а) программу специалитета по специальности

08.05.01 СТРОИТЕЛЬСТВО УНИКАЛЬНЫХ ЗДАНИЙ И СООРУЖЕНИЙ

и успешно прошел(ла) государственную итоговую аттестацию.

Решением Государственной экзаменационной комиссии присвоена квалификация

ИНЖЕНЕР-СТРОИТЕЛЬ

Протокол № **Д007-5-048** от **21** « **июня** **2021** г.

Председатель Государственной экзаменационной комиссии **Ершов В.В.**

Руководитель образовательной организации **Разинкина Е.М.**

М.П.

Изм.	Кол.уч.	Лист	Nдок	Подп.	Дата

26-ТО/22-23

Лист 26

ФЕДЕРАЛЬНОЕ ГОСУДАРСТВЕННОЕ АВТОНОМНОЕ
ОБРАЗОВАТЕЛЬНОЕ УЧРЕЖДЕНИЕ
ВЫСШЕГО ОБРАЗОВАНИЯ
«САНКТ-ПЕТЕРБУРГСКИЙ ПОЛИТЕХНИЧЕСКИЙ
УНИВЕРСИТЕТ ПЕТРА ВЕЛИКОГО»

УДОСТОВЕРЕНИЕ

О ПОВЫШЕНИИ КВАЛИФИКАЦИИ

782400048362

Настоящее удостоверение свидетельствует о том, что Тарасов

(фамилия, имя, отчество)

Виктор Юрьевич

с «11» января 2021 г. по «22» января 2021 г.

прошел(ла) обучение в Санкт-Петербургском политехническом

(наименование организации, выдавшей удостоверение)

университете Петра Великого

по программе «Обследование строительных конструкций и

(наименование программы дополнительного профессионального образования)

грунтов основания зданий и сооружений»

Документ о квалификации

в объеме 72 часов

(количество часов)

Руководитель А.С. Курганова

Секретарь А.В. Артемова

Место выдачи Санкт-Петербург год 2021

Регистрационный номер 5923/21-31

Изм.	Кол.уч.	Лист	Нєдок	Подп.	Дата

26-ТО/22-23

Лист 27